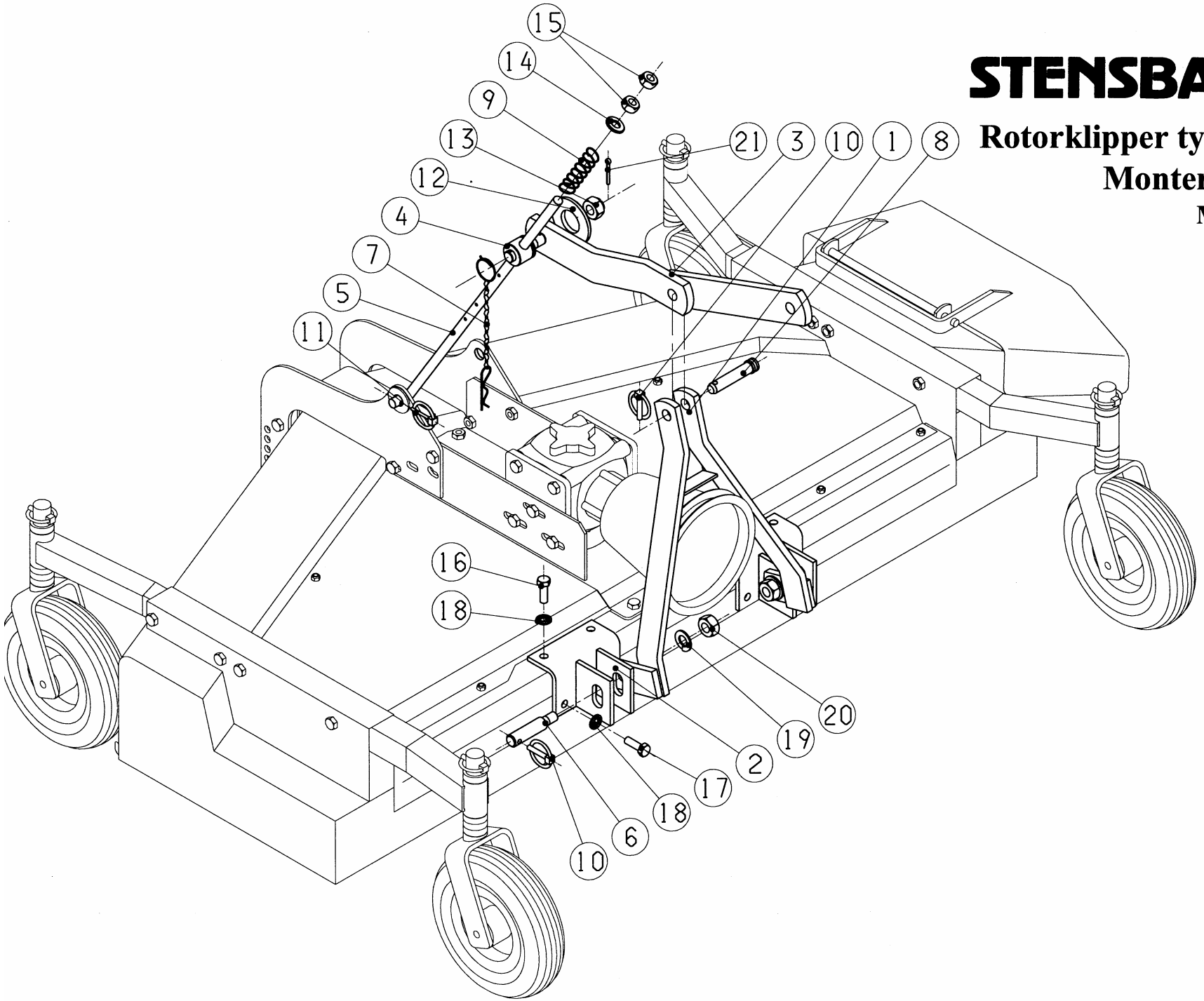

STENSBALLE

Rotorklipper type HP/A
Monteringsdele
Model 1998

STENSBALLE

Rotorklipper type HP/A - monteringsdele

Model 1998

Pos.	Benævnelse	Antal	Res. nummer	Bemærkninger
1	Monteringsramme	1	128551	
2	Monteringsbeslag	2	117501	
3	Topstang	1	128555	
4	Øjeskrue	1	128558	
5	Trækstang	1	128559	
6	Monteringsbolt	2	127613	
7	Sikringskæde med ring og split			
	Sikringsring	1	014375	
	Kæde	1	016613	
	Hårnålesplit	1	38-204-075	
8	Topstangsnagle	1	47-019-065	
9	Trykfjeder	1	026020	
10	Ringsplit	3	38-000-008	
11	Ringsplit	1	38-000-004	
12	Facetskive	1	36-300-020	
13	Kronemøtrik	1	31-501-020	
14	Facetskive	1	36-300-016	
15	Møtrik	2	31-001-016	
16	Sætskrue	4	29-112-025	
17	Sætskrue	4	29-112-030	
18	Contactskive	8	35-200-012	
19	Fjederskive	2	35-000-016	
20	Møtrik	2	31-001-016	
21	Split	1	38-104-040	