STENSBALLE

Fejemaskine type MFC / LD

Model 1995 - transmission

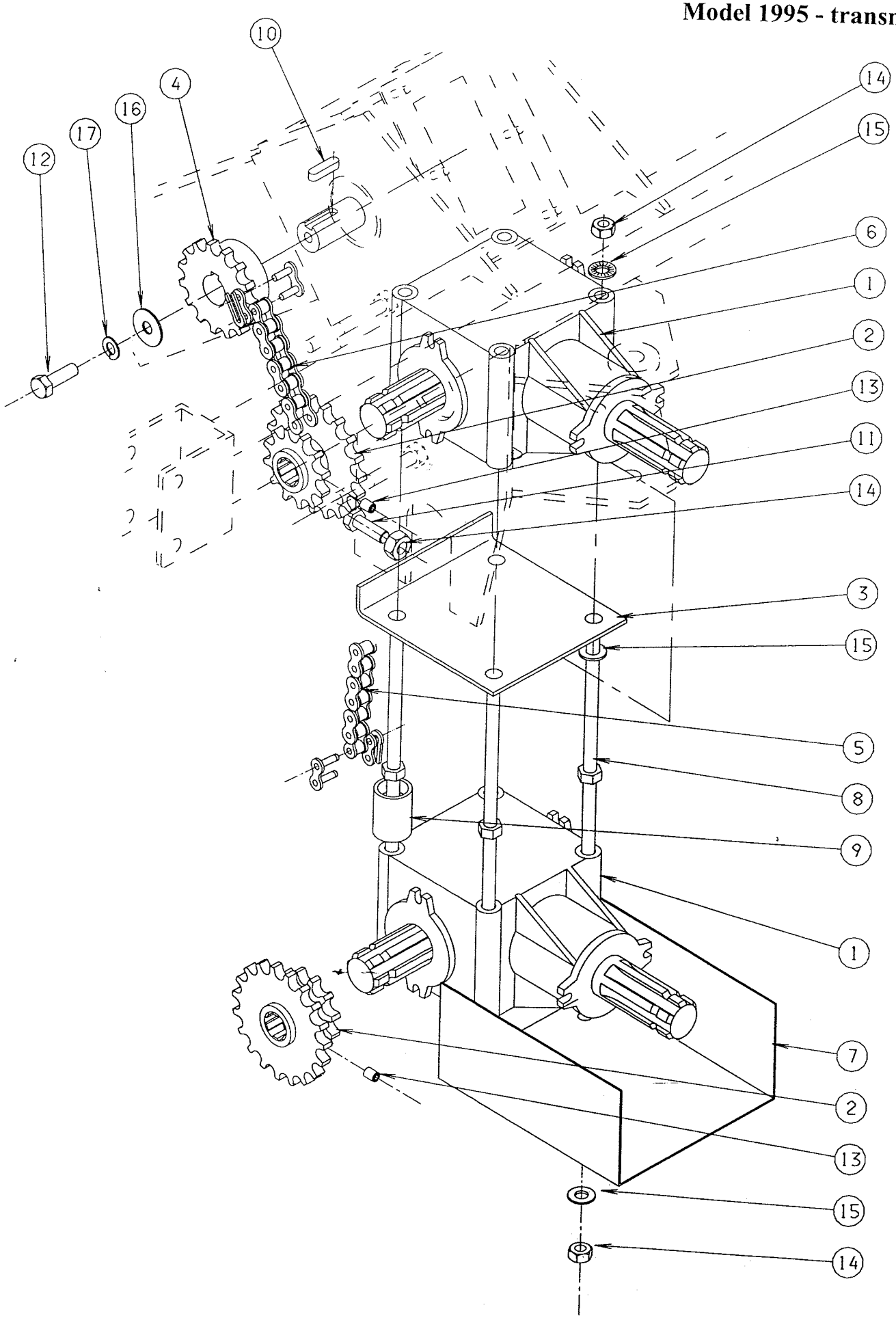

STENSBALLE

Fejemaskine type MFC / LD

Model 1995 - transmission

Pos.	Benævnelse	Antal	Res. nummer	Bemærkninger
1	Vinkelgear	2	124202	1000 - 2000 o/min - venstre
	Vinkelgear	2	124206	1000 - 2000 o/min - højre
2	Transmissionskædehjul	2	86-200-030	
3	Kædestrammer	1	86-200-007	
4	Kædehjul - 1000 o/min	1	24-101-112	Kombination: 12/12 tands
	Kædehjul - 2000 o/min	1	24-101-125	Kombination: 12/25 tands
5	Kæde - nederste	1	22-101-033	Med samleled
6	Kæde - øverste - 1000 o/min	1	22-101-029	Med samleled og forkr. led
	Kæde - øverste - 2000 o/min	1	22-101-035	Med samleled og forkr. led
7	PTO-afskærmning	1	86-200-009	
8	Gearbolt	4	86-200-070	
9	Afstandsbøsning	4	86-200-008	
10	Pasfeder	1	34-108-730	
11	Sætskrue	1	29-110-030	
12	Sætskrue	1	29-110-020	
13	Pinolskrue	2	32-208-010	
14	Møtrik	9	31-001-010	
15	Contactskive	12	35-200-010	
16	Skærmskive	1	36-200-010	
17	Fjederskive	1	35-000-010	