STENSBALLE

Fejemaskine type MFC / LL

Model 1995 - transmission

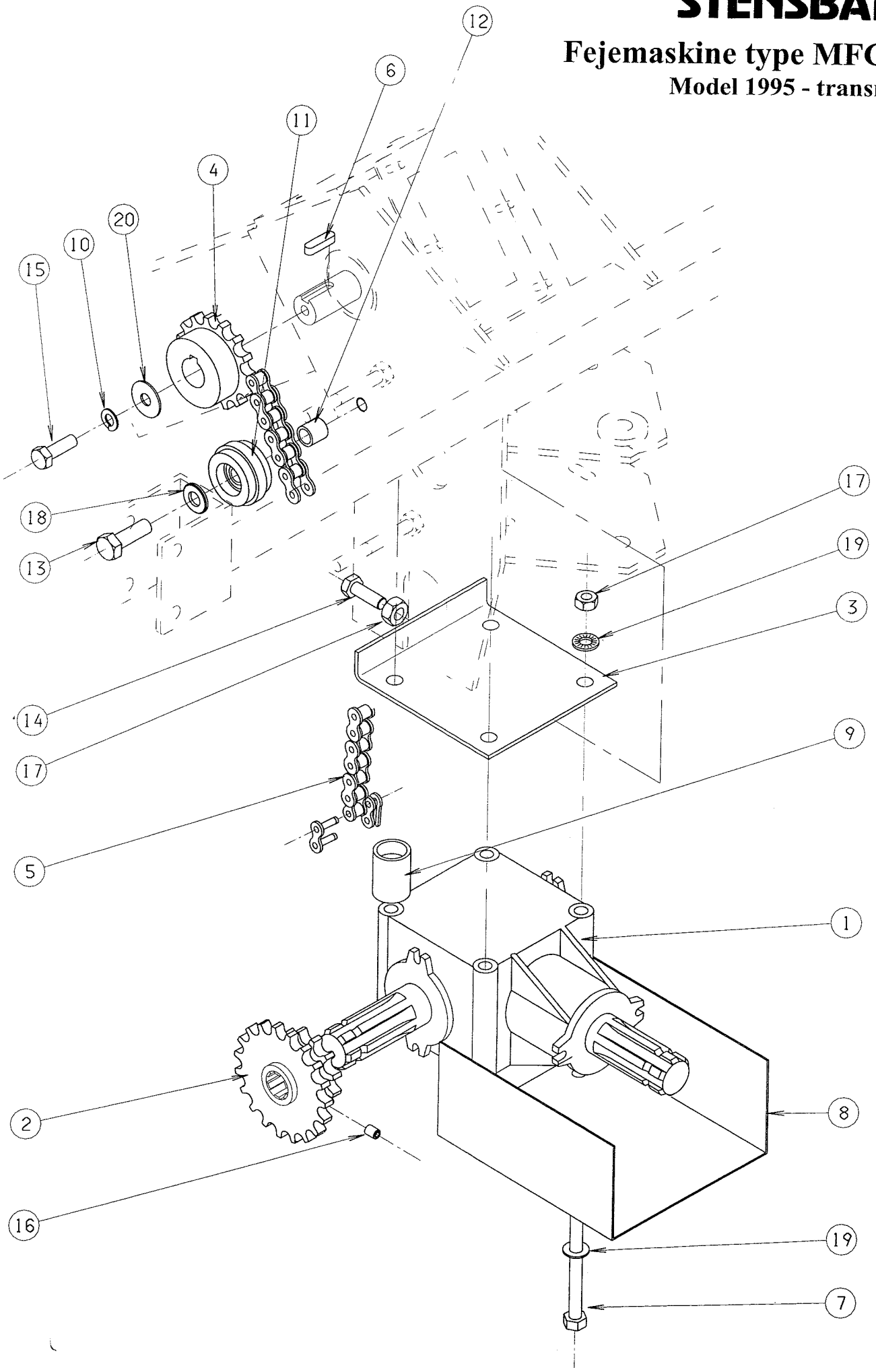

STENSBALLE

Fejemaskine type MFC / LL

Model 1995 - transmission

Pos.	Benævnelse	Antal	Res. nummer	Bemærkninger
1	Vinkelgear	1	124202	1000 - 2000 o/min - venstre
	Vinkelgear	1	124206	1000 - 2000 o/min - højre
2	Transmissionskædehjul	1	86-200-030	
3	Kædestrammer	1	86-200-007	
4	Kædehjul - 1000 o/min	1	24-101-119	Kombination: 19/19 tands
	Kædehjul - 2000 o/min	1	24-101-125	Kombination: 12/25 tands
5	Kæde	1	22-101-055	Med samleled og forkr. led
6	Pasfeder	1	34-108-730	
7	Maskinbolt	4	28-110-160	
8	PTO-afskærmning	1	86-200-009	
9	Afstandsbøsning	4	86-200-008	
10	Fjederskive	1	35-000-010	
11	Kæderulle	1	86-200-003	
12	Afstandsrør for kæderulle	1	86-200-004	
13	Sætskrue	1	29-112-040	
14	Sætskrue	1	29-110-030	
15	Sætskrue	1	29-110-020	
16	Pinolskrue	1	32-208-010	
17	Møtrik	5	31-001-010	
18	Facetskive	1	36-300-012	
19	Contactskive	8	35-200-010	
20	Skærmskive	1	36-200-010	